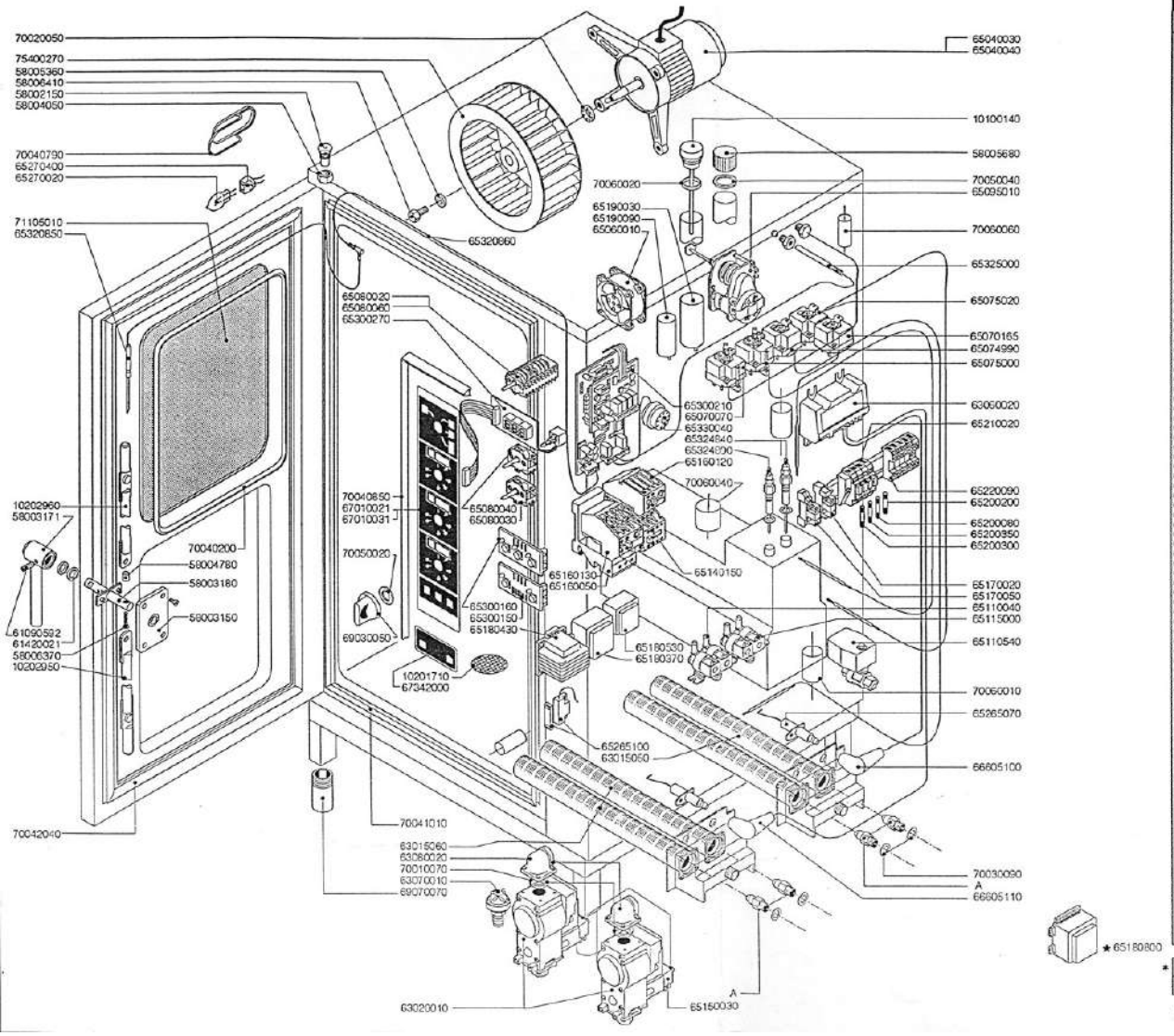


| RICAMBI FORNI PROFESSIONAL MG 120 | | | | MG120 03/03 |
|---|---|---|---|---|
| CODICE | DESCRIZIONE | S | L | |
| 10100140 | TAPPO SFIATO COMPLETO | 1 | 1 | |
| 10201710 | FILTRO PER SCARICO | 1 | 1 | |
| 10202950 | ASS.ASTINA INF. | 1 | 1 | |
| 10202960 | ASS.ASTINA SUP. | 1 | 1 | |
| 58002150 | PERNO CERNIERA | 1 | 1 | |
| 58003150 | ASS.FLANGIA | 1 | 1 | |
| 58003171 | ASS.MANIGLIA | 1 | 1 | |
| 58003180 | ASS.PERNO MANIGLIA | 1 | 1 | |
| 58004050 | DADO PERNO CERNIERA | 1 | 1 | |
| 58004780 | GANCIO PERNO MANIGLIA | 1 | 1 | |
| 58005360 | RONDELLA PER VENTOLA | 2 | 2 | |
| 58005680 | TAPPO DISINC.BOILER | 1 | 1 | |
| 58006370 | VITE BLOCCAGGIO | 1 | 1 | |
| 58006410 | VITE PER VENTOLA | 2 | 2 | |
| 61090592 | GRANO | 1 | 1 | |
| 61420021 | RONDELLA ELASTICA | 1 | 1 | |
| 63015050 | BRUCIATORE COMPLETO BOILER | 1 | 1 | |
| 63015060 | BRUCIATORE COMPLETO CAMERA | 1 | 1 | |
| 63020010 | VALVOLA GAS | 2 | 2 | |
| 63060020 | PANNELLO ACCENSIONE | 2 | 2 | |
| 63070010 | PRESSOSTATO | 1 | 1 | |
| 63080020 | FLANGIA CURVA | 4 | 4 | |
| 65040030 | MOTORE | 0 | 2 | |
| 65040040 | MOTORE | 2 | 0 | |
| 65060010 | VENTILATORE | 2 | 2 | |
| 65070070 | TERMOSTATO SICUREZZA CAMERA | 1 | 1 | |
| 65070165 | TERMOSTATO CONTR. VAP. | 1 | 1 | |
| 65074990 | TERMOSTATO CONDENSAZIONE | 1 | 1 | |
| 65075000 | TERMOSTATO SICUREZZA BOILER | 1 | 1 | |
| 65075020 | TERMOSTATO SCARICO | 1 | 1 | |
| 65080020 | COMMUTATORE | 1 | 0 | |
| 65080030 | COMMUTATORE | 0 | 1 | |
| 65080040 | COMMUTATORE | 2 | 2 | |
| 65080060 | COMMUTATORE | 0 | 1 | |
| 65095010 | MOTORINO SFIATO COMPLETO | 1 | 1 | |
| 65110040 | ELETTROVALVOLA ACQUA DOPPIA | 1 | 1 | |
| 65110540 | VALVOLA SCARICO BOILER | 1 | 1 | |
| 65115000 | ELETTROVALVOLA ACQUA DOPPIA | 1 | 1 | |
| 65140150 | TELERUTTORE | 1 | 4 | |
| 65150030 | BOBINA VALVOLA GAS | 2 | 2 | |
| 65160050 | SUPPORTO TERMICO | 2 | 0 | |
| 65160120 | TERMICO 1,5 - 2,5 A | 0 | 2 | |
| 65160130 | TERMICO 3,2 - 5 A | 2 | 2 | |
| 65170020 | RELE' 12V DC | 3 | 4 | |
| 65170050 | RELE' 240V AC | 1 | 1 | |
| 65180370 | TRASFORMATORE | 1 | 1 | |
| 65180430 | TRASFORMATORE | 0 | 1 | |
| 65180530 | TRASFORMATORE | 1 | 1 | |
| 65190030 | CONDENSATORE 16 MF | 2 | 2 | |
| 65190090 | CONDENSATORE 12,5 MF | 0 | 2 | |
| 65200080 | FUSIBILE 0,125A(T) | 1 | 1 | |
| 65200200 | FUSIBILE 2 A | 1 | 1 | |
| 65200300 | FUSIBILE 0,1 A(T) | 1 | 1 | |
| 65200350 | FUSIBILE 0,25 A(T) | 0 | 1 | |
| 65210020 | PORTAFUSIBILE | 3 | 4 | |
| 65220090 | MORSETTIERA | 1 | 1 | |
| 65265070 | CANDELA ACCENSIONE | 4 | 4 | |
| 65265100 | MICRO PORTA COMPLETO | 1 | 1 | |
| 65270020 | LAMPADA | 0 | 2 | |
| 65270400 | PORTALAMPADA | 0 | 2 | |
| 65300150 | SCHEDA RIPRISTINO GAS | 1 | 1 | |
| 65300160 | SCHEDA 2 PULSANTI | 1 | 1 | |
| 65300210 | SCHEDA BASE L-S | 1 | 1 | |
| 65300270 | MODULO DISPLAY | 2 | 3 | |
| 65325850 | SONDA AL CUORE | 0 | 1 | |
| 65325860 | CAVO SONDA AL CUORE | 0 | 1 | |
| 65324800 | SONDA LIVELLO MAX | 1 | 1 | |
| 65324840 | SONDA LIVELLO SIC. | 1 | 1 | |
| 65325000 | SONDA | 1 | 1 | |
| 65330040 | SUONERIA | 1 | 1 | |
| 66605100 | CAVETTO ACCENS.DX CAM/BOIL. | 2 | 2 | |
| 66605110 | CAVETTO ACCENS.SX CAM/BOIL. | 2 | 2 | |
| 67010021 | TARGA S | 1 | 0 | |
| 67010031 | TARGA L | 0 | 1 | |
| 67010820 | TASTIERA RIPRIST.EV.GAS | 1 | 1 | |
| 69030050 | MANOPOLA | 3 | 4 | |
| 69070070 | PIEDINO | 4 | 4 | |
| 70010070 | ANELLO OR | 4 | 4 | |
| 70020050 | GUARNIZIONE MOTORE | 2 | 2 | |
| 70030050 | GUARNIZIONE PER UGELLI | 4 | 4 | |
| 70040200 | GUARNIZIONE CRISTALLI | 4 | 4 | |
| 70040790 | GUARNIZIONE LAMPADA | 0 | 2 | |
| 70040850 | GUARNIZIONE CRUSCOTTO | 1 | 1 | |
| 70041010 | GUARNIZIONE FACCIATA | 1 | 1 | |
| 70042040 | GUARNIZIONE PORTA | 1 | 1 | |
| 70050020 | GUARNIZIONE MANOPOLA | 6 | 8 | |
| 70050040 | GUARNIZIONE TAPPO BOILER | 1 | 1 | |
| 70050010 | MANICOTTO D.20 | 2 | 2 | |
| 70050020 | GUARNIZ.TAPPO SFIATO | 1 | 1 | |
| 70050040 | MANICOTTO D.50 | 1 | 1 | |
| 70050060 | MANICOTTO D.15 | 4 | 4 | |
| 71105010 | CRISTALLI | 2 | 2 | |
| 75400270 | VENTOLA | 2 | 2 | |

| * | TENSIONI SPECIALI 380-415V SENZA NEUTRO |
|---|---|
| 65180800 | AUTOTRASFORMATORE |

A UGELLI (vedi Manuale Operativo)